Boquilla rotativa ULV

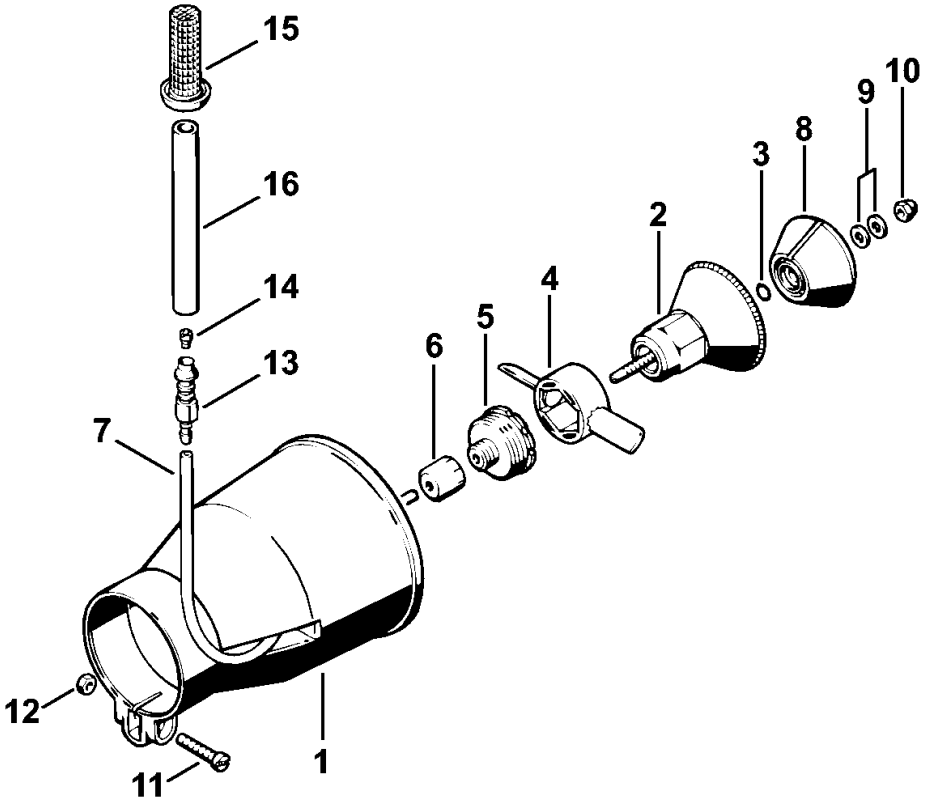

352ET020 LÄ

Boquilla rotativa ULV

N° Ref.	Código artículo	History	Notas	Cantidad	Descripción
1	4203 701 1001	*	(B)	1	Carcasa del rotor
2	4203 700 1300	*	(B)	1	Plato distribuidor
3	9646 951 0160	*	(B)	1	Anillo de junta circular 4x2
4	4203 700 6500	*	(B)	1	Hélice
5	4203 708 3101	*	(B)	1	Tuerca tensora
6	4203 708 3102	*	(B)	1	Tuerca de unión
7	4203 708 9505	*	(B)	1	Tubo flexible 3x1x400 mm
8	4203 700 1400	*	(B)	1	Cuerpo de la válvula
9	9291 929 0120	*	(B)	2	Arandela 5,3
10	9241 226 0700	*	(B)	1	Tuerca de sombrerete M5
11	9041 116 1050	*	(B)	1	Tornillo cilíndrico M5x25
12	9212 260 0700	*	(B)	1	Tuerca hexagonal M5
13	4203 700 7700	*	(B)	1	Empalme de reducción
14	4203 708 6301	*	(B)	1	Boquilla 1 mm
14	4203 708 6302	*	(B)	1	Boquilla 0,8 mm
14	4203 708 6303	*	(B)	1	Boquilla 0,58 mm
15	4203 700 8801	*	(B)	1	Tamiz
16	4203 708 9506	*	(B)	1	Tubo flexible 8x2x115 mm